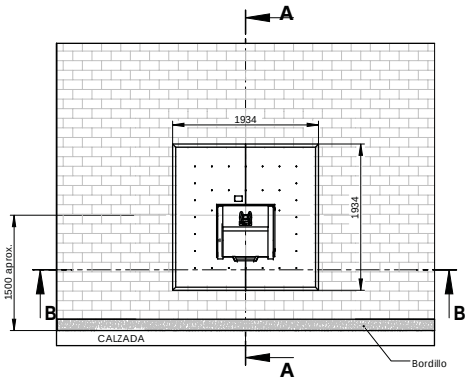

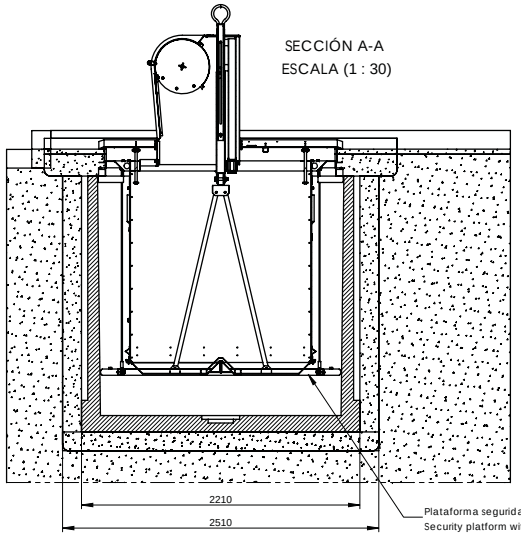

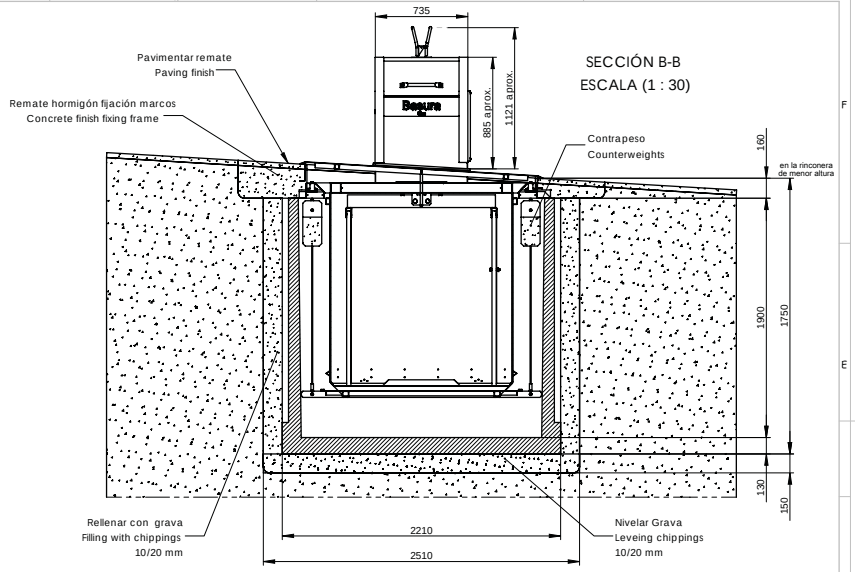

CONTENEDOR EN REPOSO
RESTING CONTAINER

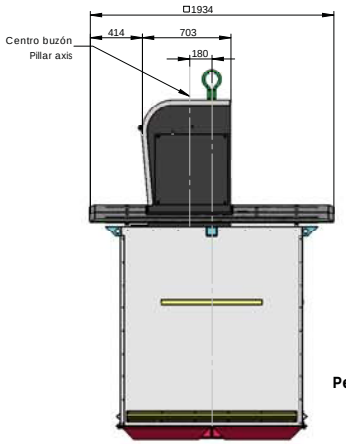

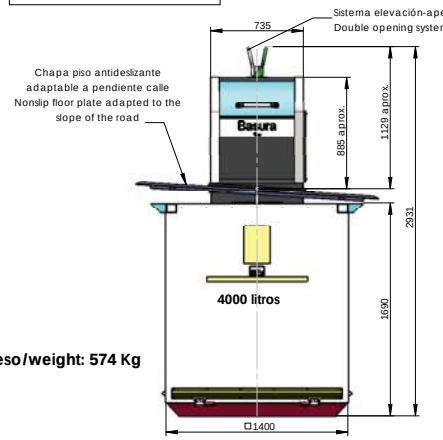

Peso/weight: 574 Kg

CONTENEDOR EN DESCARGA
UNLOADING CONTAINER

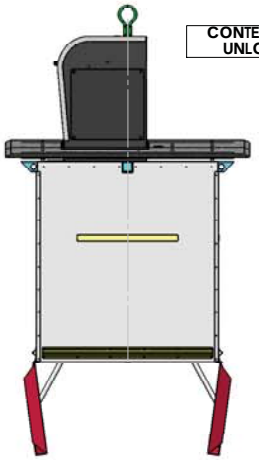

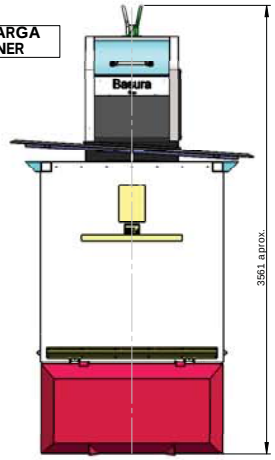

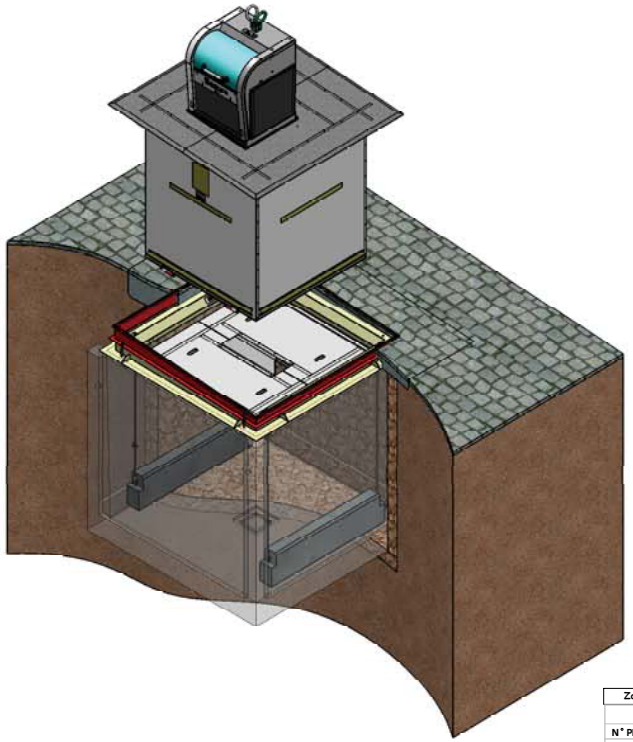

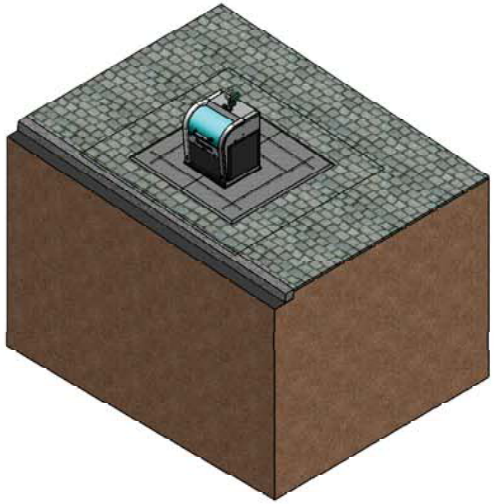

PLANO INFORMATIVO
NO VÁLIDO PARA EJECUCIÓN DE OBRA

Zona	Rev	Descripción		Fecha	Nombre
-	-	-	-	D.E. 24/01/2014	
N° PECES	MATERIAL	TRACTAMENT	RECUBRIMENT		

TOLERANCIES NO ESPECIFICADES

LONGITUTS I DIAMETRES	
3 DECIMALS	±0,003
2 DECIMALS	±0,1
1 DECIMAL	±0,2
0 DECIMALS	±0,5

ZONES RECTIFICADES O PULIDES	
◎	0,01 MAX
⊥	0,01 MAX
//	0,02 MAX

ANGLES	
X°X'X"	±0°0'30"
X°X'	±0°5'
X°	±1°

RUGOSITAT: 0,1 Ra MAX; 0,5 Ra MAX; 3,2 Ra MAX

HOJA CARACTERÍSTICAS TÉCNICA CP40

Prop. físiques V=- M=-

	DATA	NOM	ESCALA
DIBUIXAT	24/01/2014	Eduard Abella	1:1
REVISAT			Tamany size A2

EQUINORD

HCT.CP40.00

Pànol: **1 de 1**

W:\01- PLANOS EQUIPOS\02-HOJAS CARACTERÍSTICAS TECNICAS\08-TIPO CP\Solidos\HCT\F320_14010001 excavación cubeta simple CP30CP40
W:\01- PLANOS EQUIPOS\02-HOJAS CARACTERÍSTICAS TECNICAS\08-TIPO CP\Planos\HCT\HCT.CP40.00